Textil- flexible Systeme

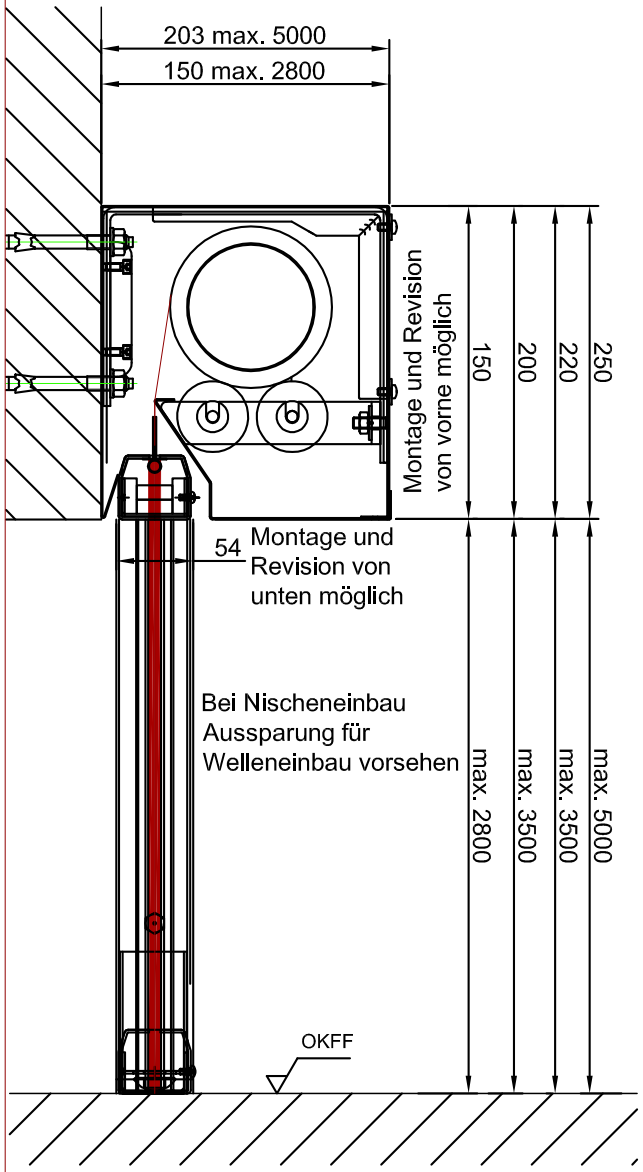

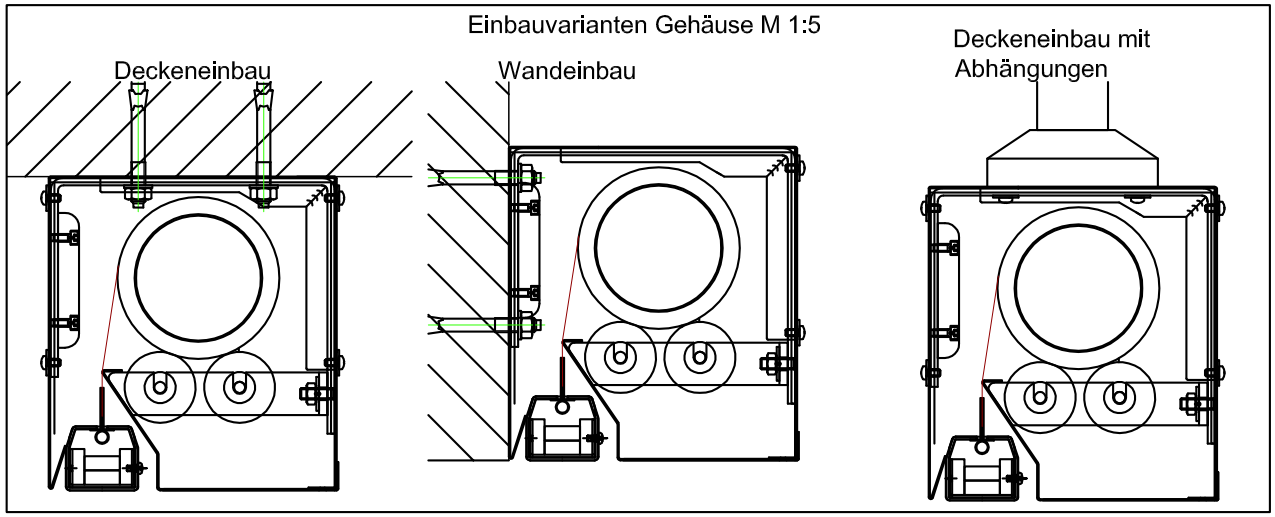

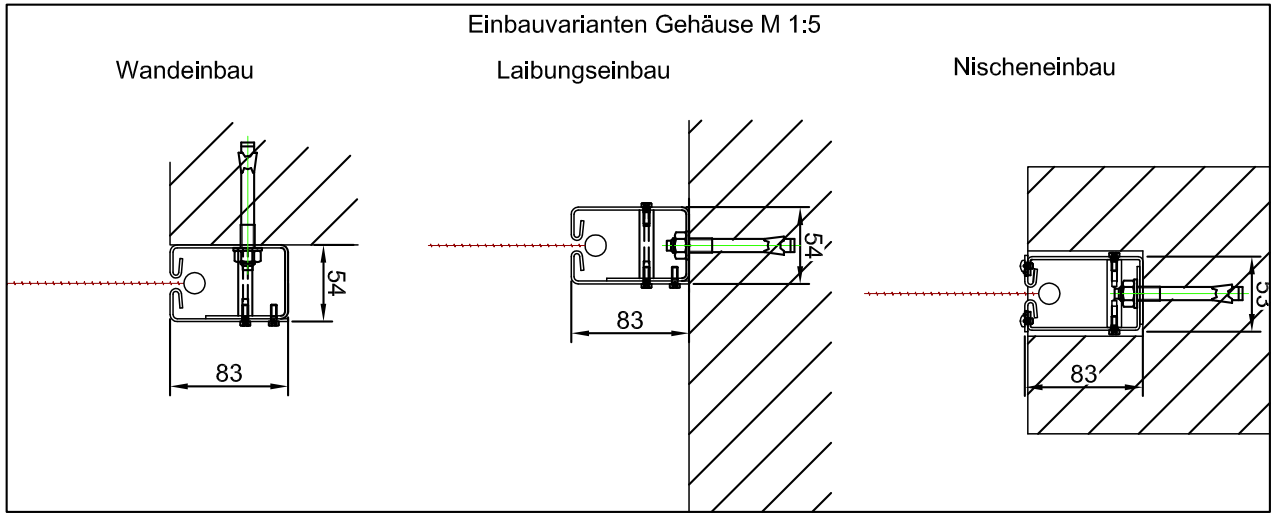

Alle Angaben und Abbildungen unverbindlich. Technische Änderungen vorbehalten. Abweichende Abmessungen auf Anfrage.

Jansen Brandschutz GmbH & Co. KG Am Wattberg 51 26903 Surwold Tel.: 0 49 65 / 89 88 0 Fax: 0 49 65 / 89 88 88 www.jansentore.com info@jansentore.com

Jansen

Stand 06.05.2010